Regeo

ハンドルロック
ASL-1

ご使用前に「ご注意」「安全上のご注意」を必ずお読みのうえ正しくお使いください。

ご注意

＜ご注意（あらかじめご了承ください）＞

●装着状況によりステアリングに傷や凹みが生じる場合があります。
●万が一、ステアリングやダッシュボード等に傷や凹み、汚れ等が生じても、弊社は一切責任を負いかねます。
●鍵の複製は行っておりませんので、取扱には十分ご注意ください。
●本製品を装着する前に、必ずロックアームと鍵シリンダーが正常動作するかを確認してください。可動部や鍵シリンダーの故障による二次的損害については、弊社は一切責任を負いかねます。
※必ず毎回ご確認ください
●本製品の装着・動作有無に関わらず、万が一盗難や車上荒らし等が発生しても、弊社では一切責任を負いかねます。

安全上のご注意

⚠ 注意

●炎天下では本製品が高温になっている場合がありますので、取扱には十分ご注意ください。
●エンジンが停止している状態でご使用ください。
●本製品を装着した状態での運転はしないでください。
●使用しないときは、運転の妨げにならない安全な場所に保管してください。

各部の名称

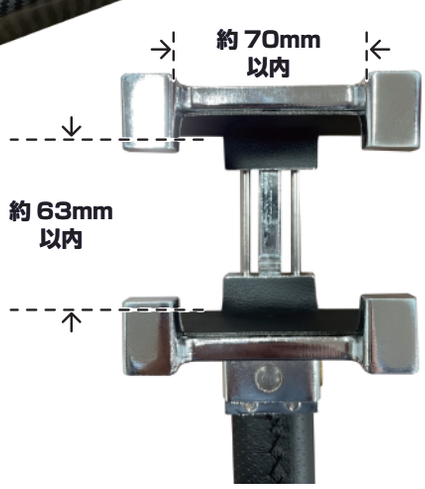

装着条件

※スポークを挟まずロックする場合、ステアリング径が約 63mm以下であれば装着可能です

使用方法

1，電池カバーを開け、電池を入れます。※単４電池 ×３本

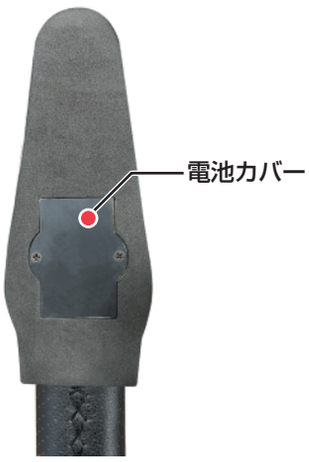

2，専用鍵を使用して、ロックアームを開いてください。

3，適切な位置でハンドルを挟みます。（8 段階調整）正しくセットすると、本体より「ピッ」と音が鳴ります。
※必要の応じ、付属の傷防止ウエスを巻きつけてご使用ください

4，約８秒間経過するとスタンバイモードに入ります。※LED がゆっくり点滅します。
スタンバイモードで振動を感知すると LED が早点滅し、約８秒後に発報します。

※発報は約 15 秒間継続され、その後再度スタンバイモードに戻ります
※専用鍵を使用しロックを解除すると発報はストップします

Regeo

販売元：株式会社イノベイティブ販売
〒343-0003 埼玉県越谷市船渡68-8
innovativesale.co.jp/

初版（2022/11）

お問い合わせはサービスセンターへ

お電話でのお問い合わせ
048-970-5027（通話料がかかります）
電話受付時間 平日 9:00～12:00、13:00～17:00（土日祝祭日、弊社休業日は除く）

メールでのお問い合わせ
cs@innovativesale.co.jp